XProtec Swiss
Specialist in Radioprotection and Radiology accessories

Christoph Merian-Ring 11
CH-4153 Reinach
+41 (0)61 717 14 44

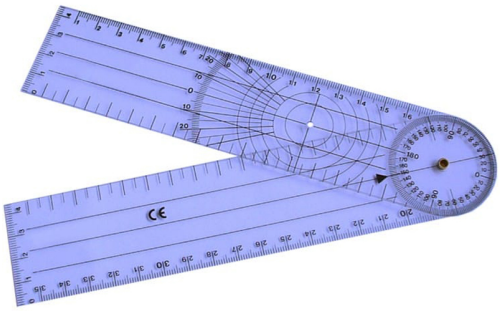

COXOMÈTRE OU GONIOMETRE NMFIM156

Le coxomètre ou goniometre mesure l'amplitude de flexion et les valeurs angulaires lors d'un examen de radiologie.

En savoir plus

DESCRIPTION DU PRODUIT